СКАНДИ

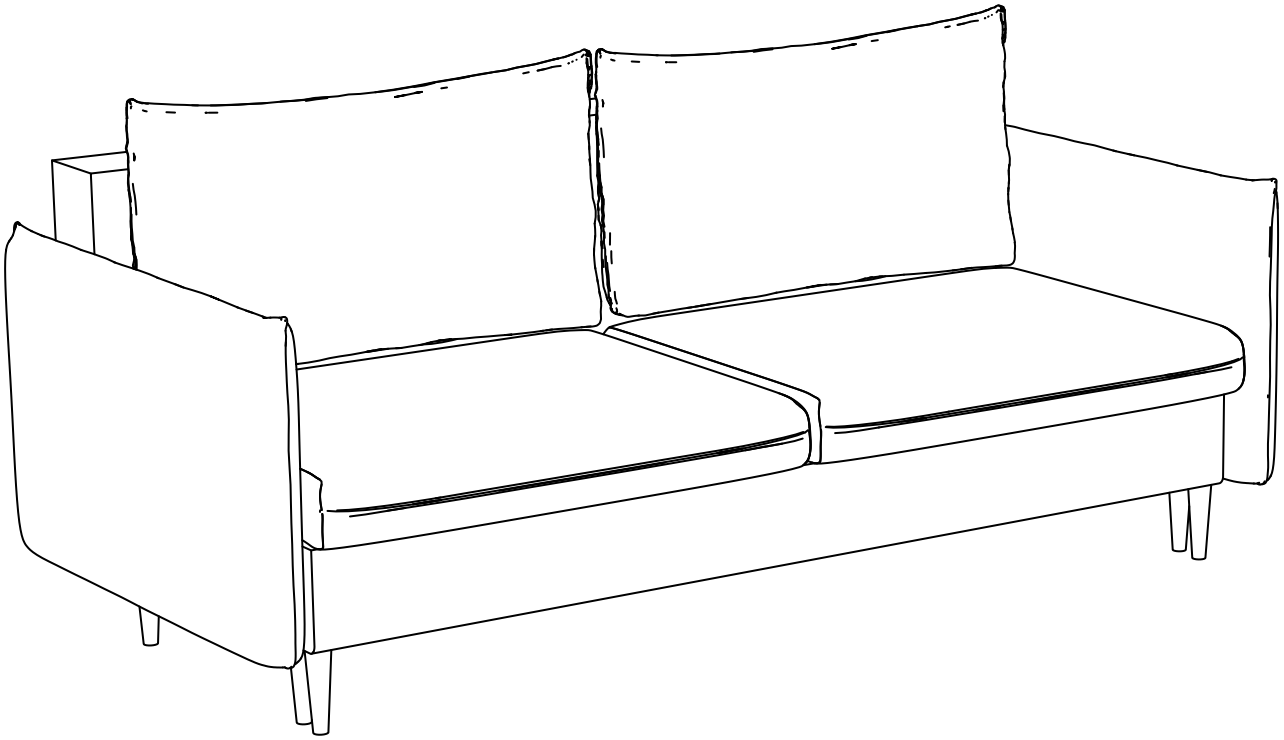

D1
РОССИЙСКИЙ
ПРОИЗВОДИТЕЛЬ
МЕБЕЛИ

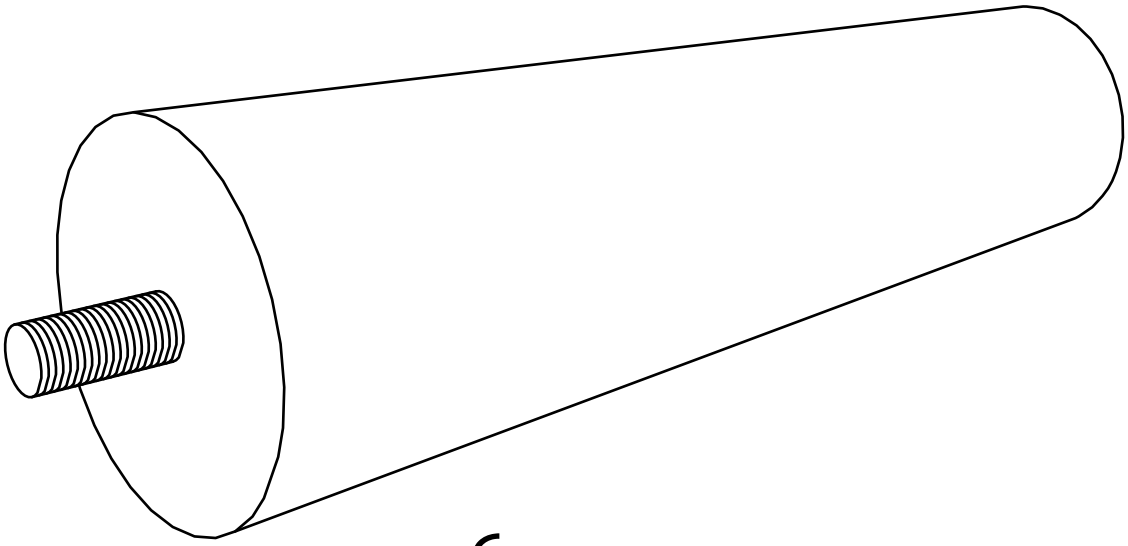

6x

2x 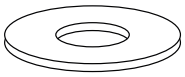

2x 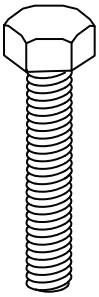

1

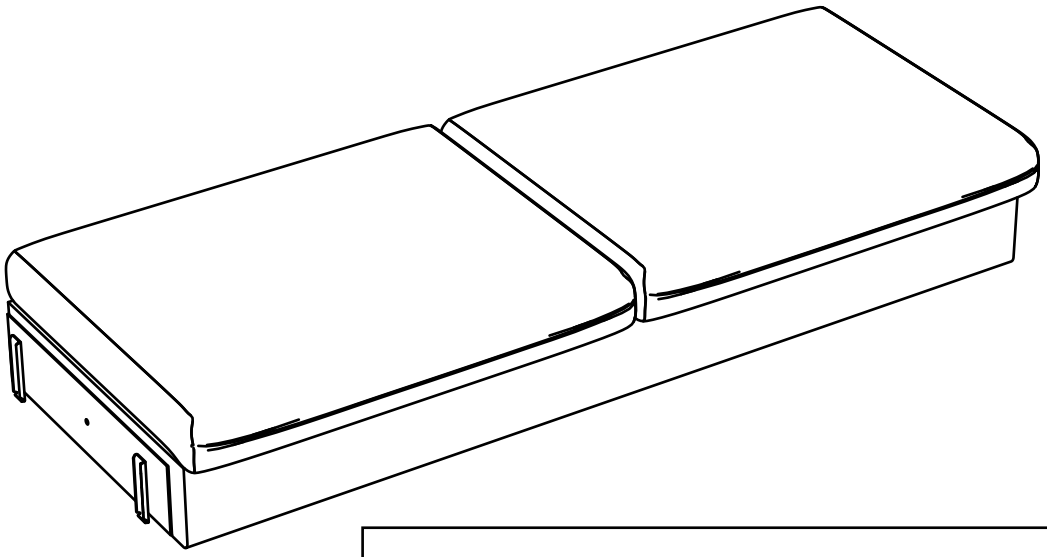

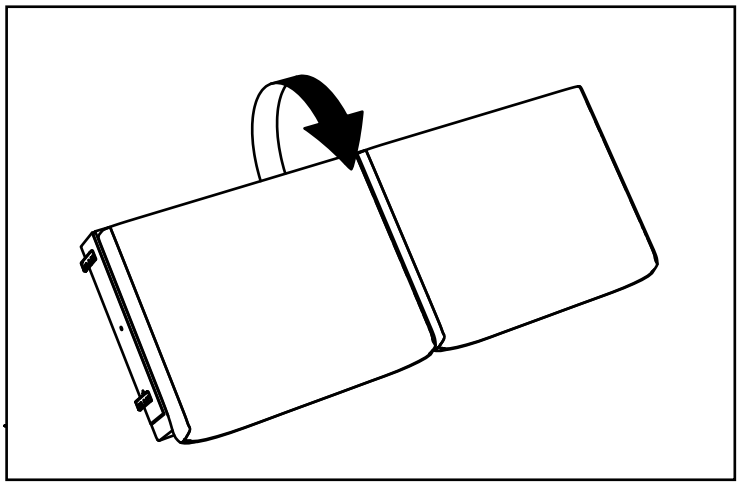

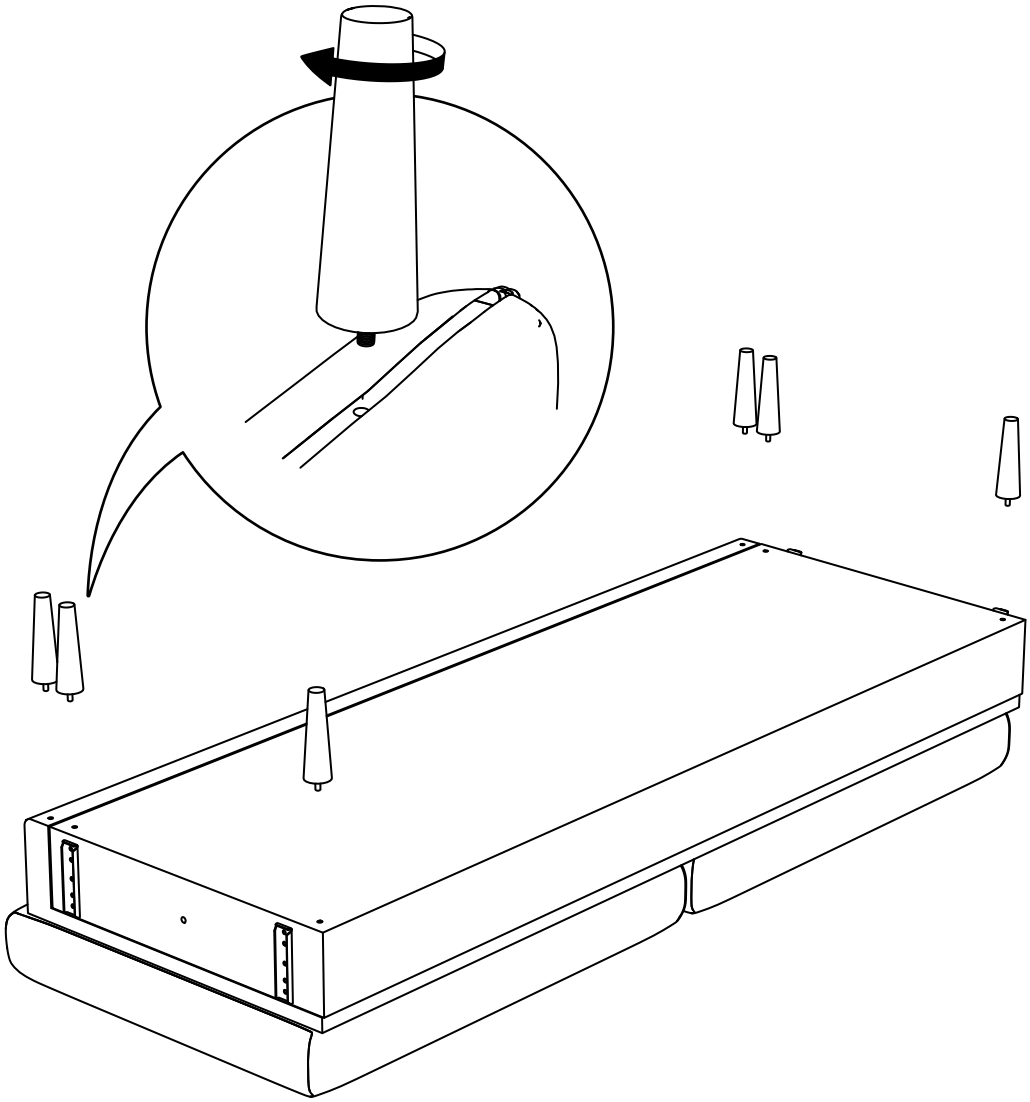

2

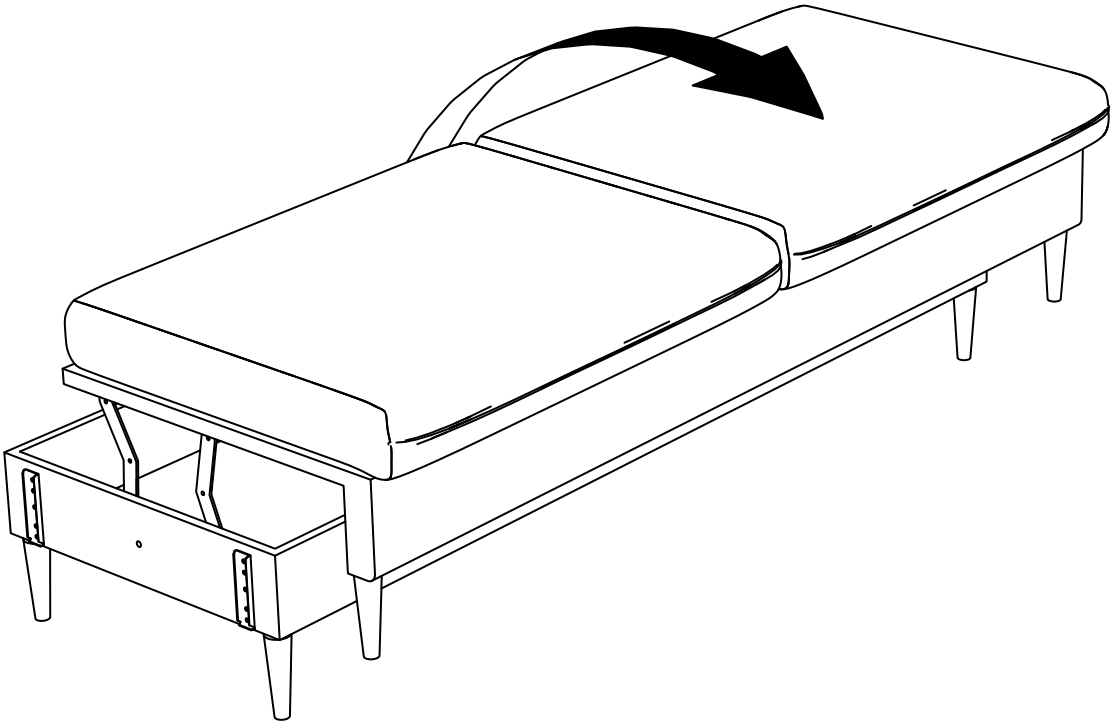

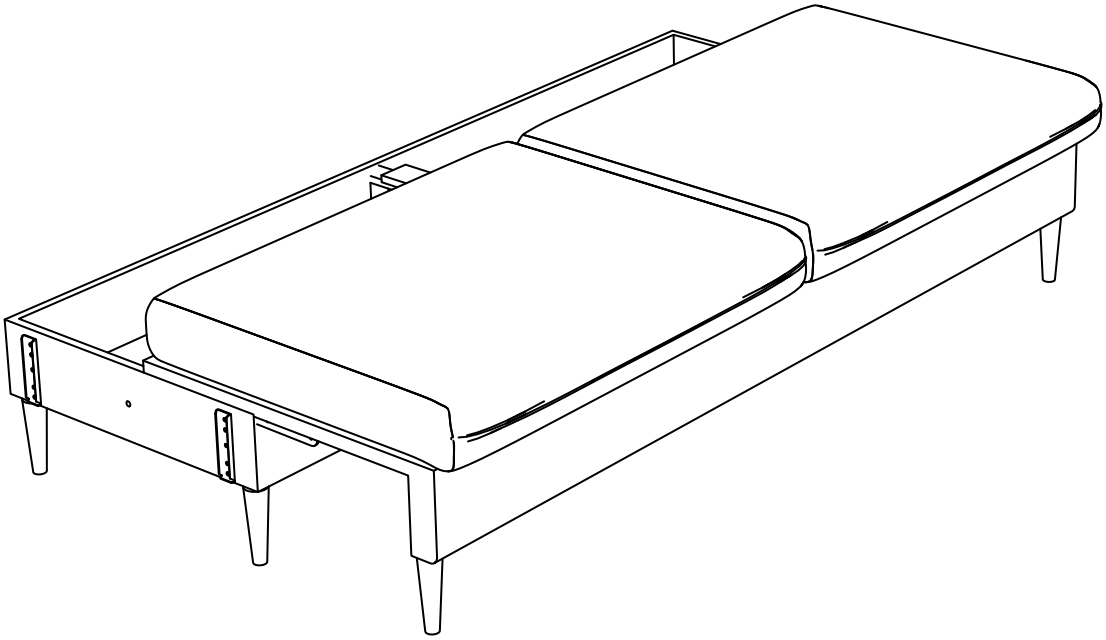

3

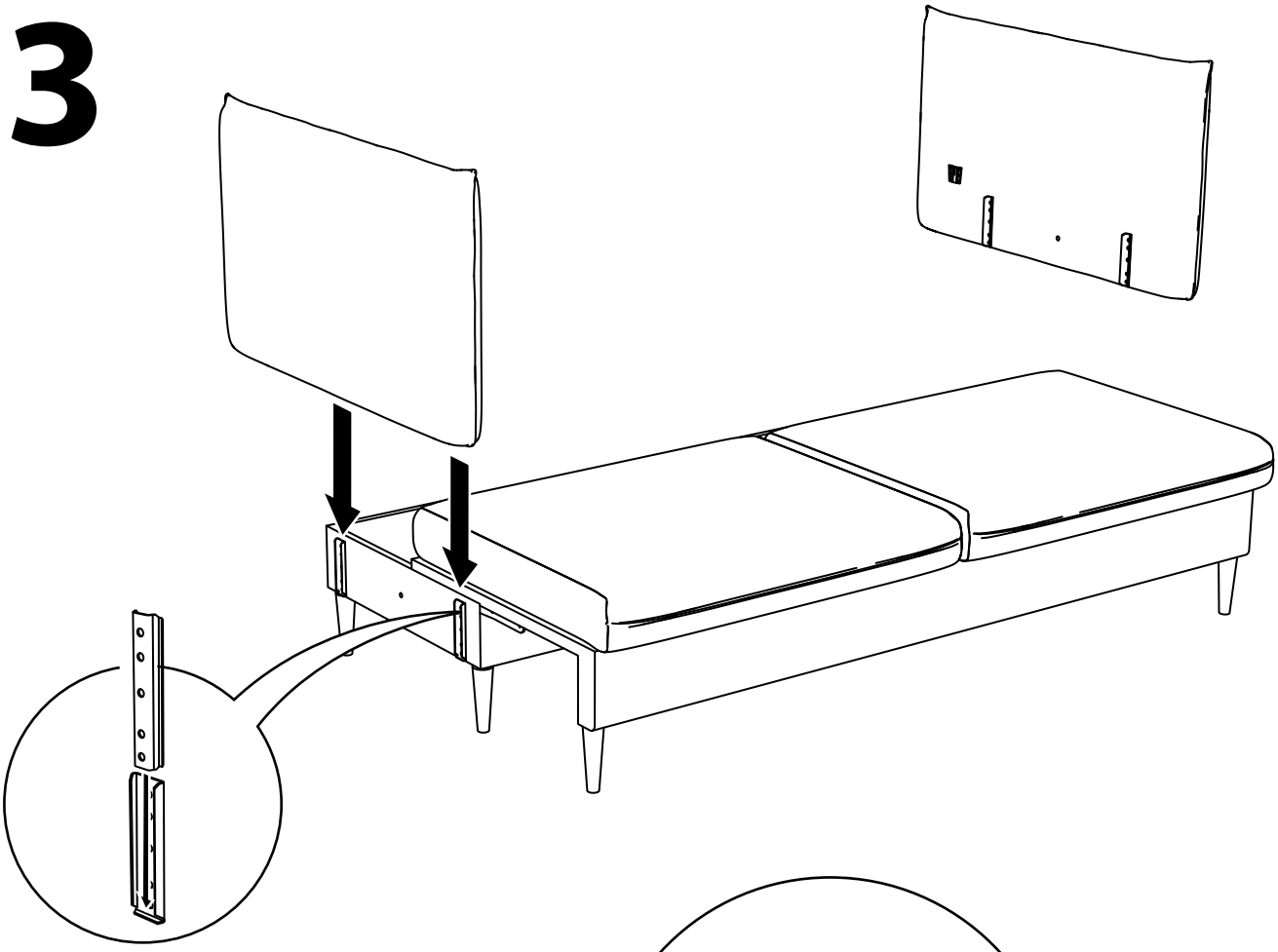

4

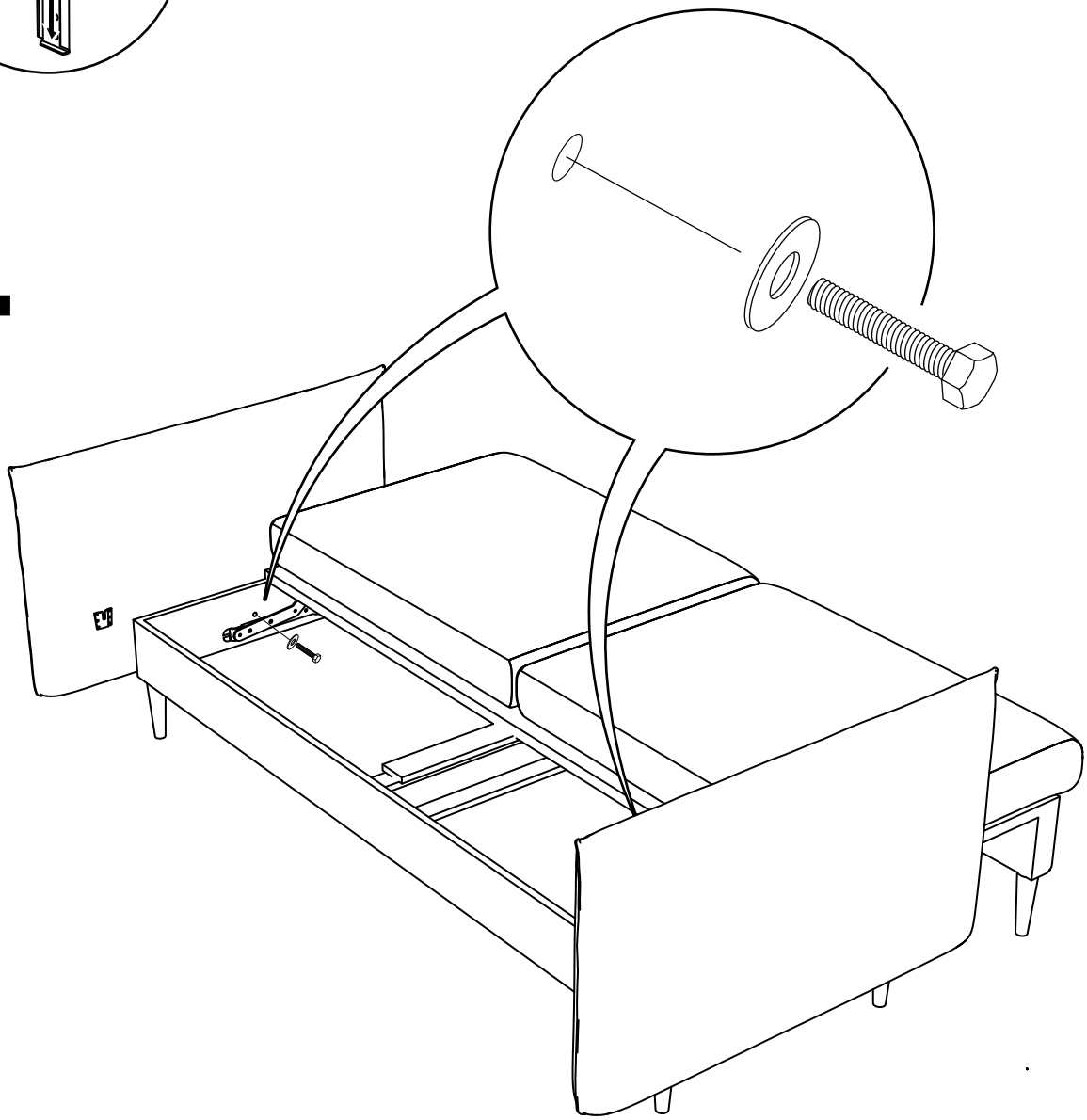

5

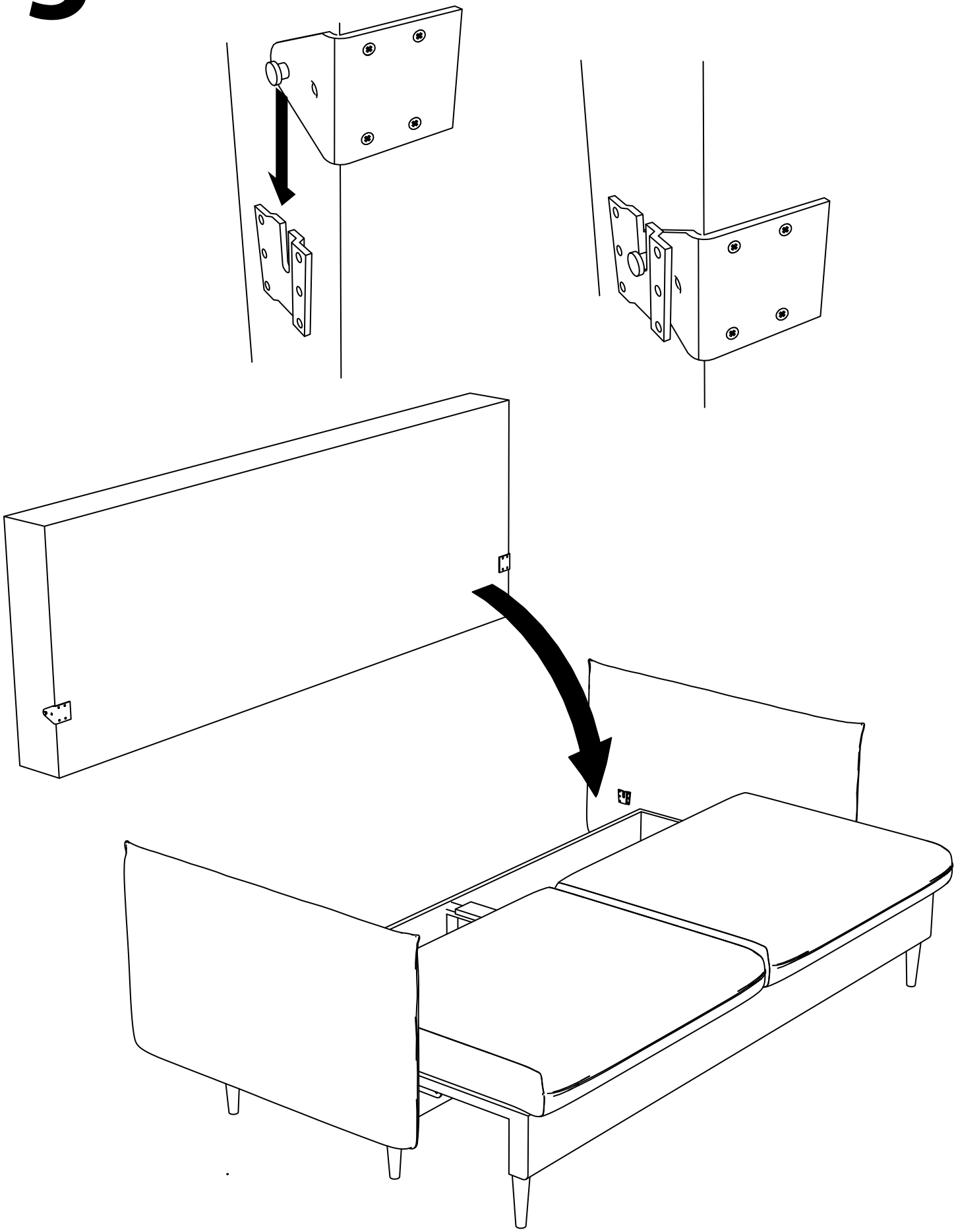

6

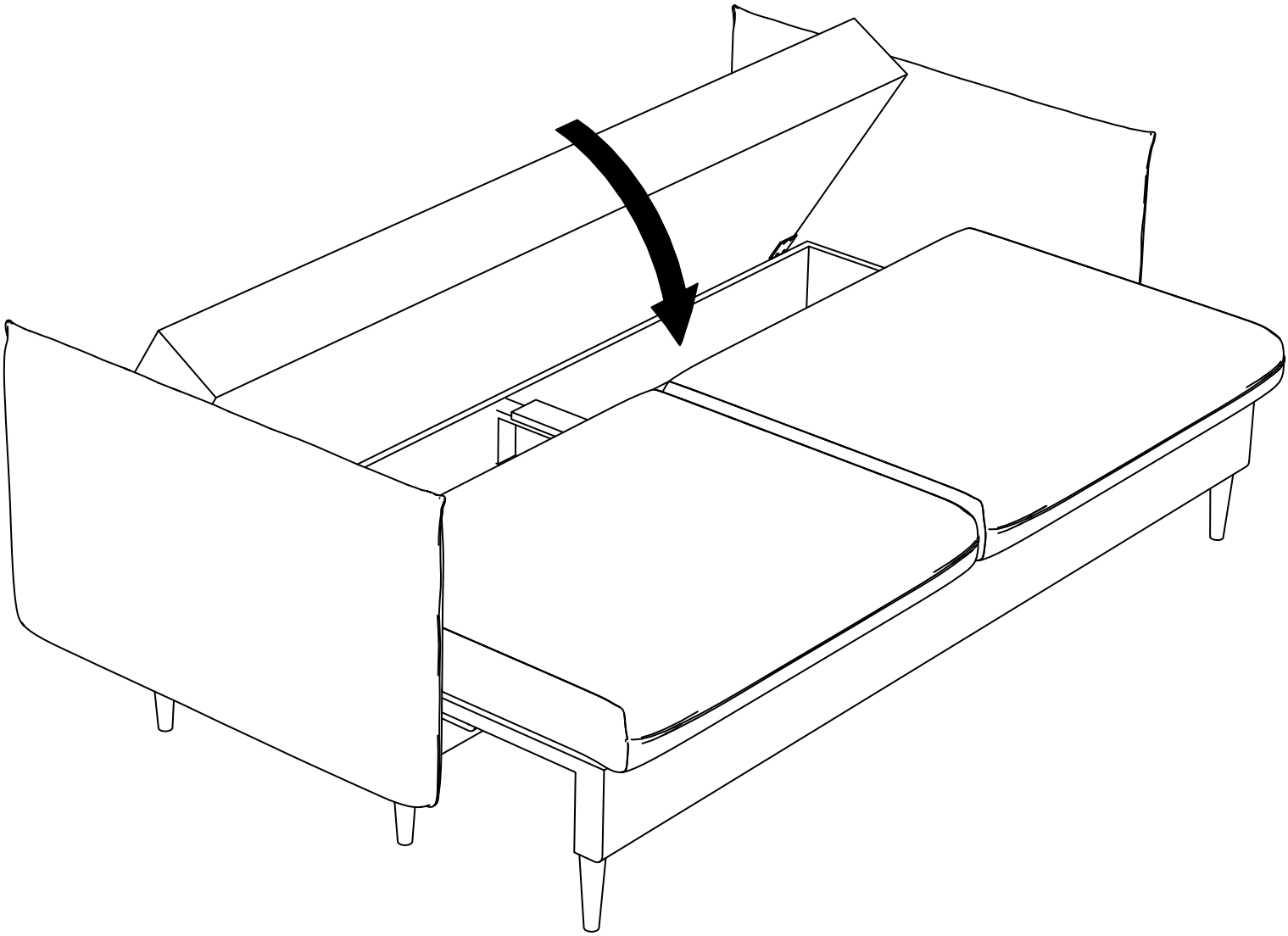
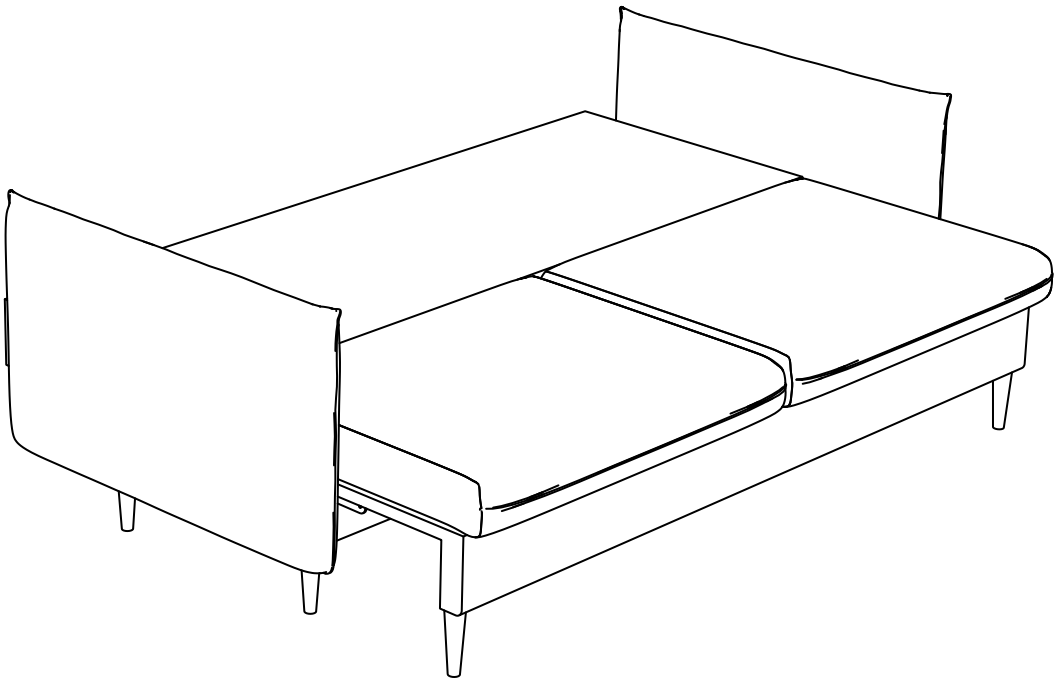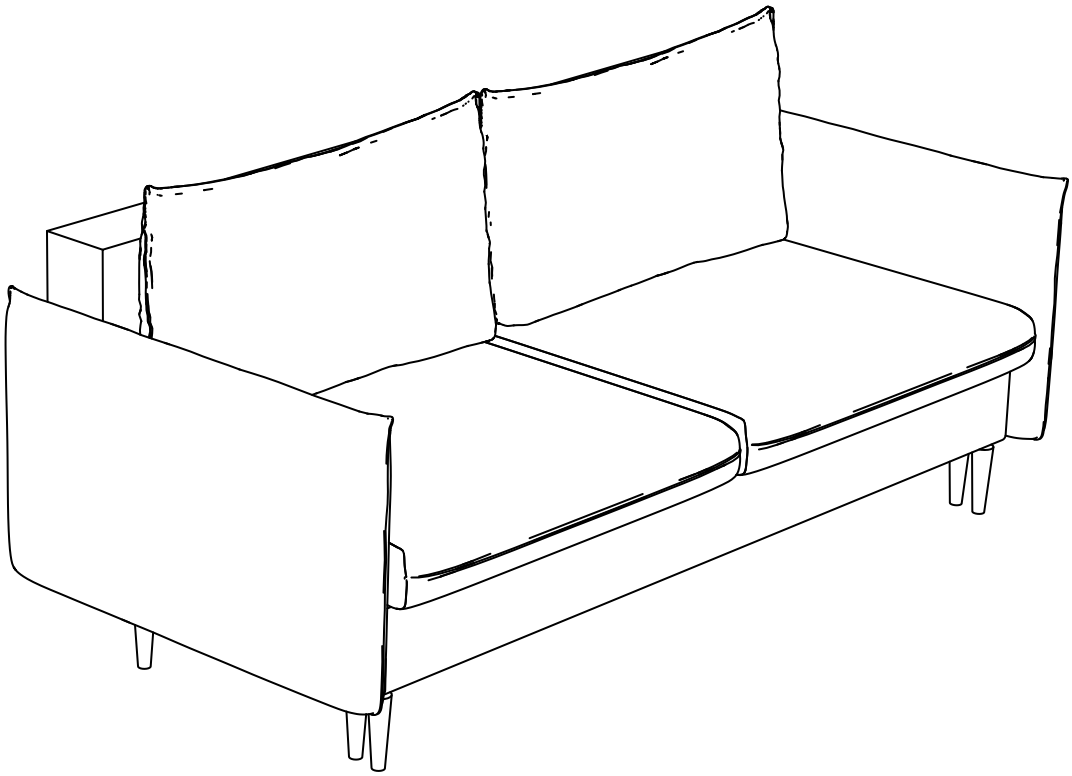
7